4. Техническое описание

180° | Ra >80 | K_n<1 | t° min-max -15...+50 | 50 000 часов | V 180-265 | IP20 | EDISON

Светодиодные управляемые светильники

Более подробная информация на стикере коробки светильника

Наименование	Мощность, Вт	Аналог, Вт	Теплый белый, лм	Холодный белый, лм	Универсальный белый, лм	Цветная Подсветка	Габаритные размеры, мм
SOLEN RGB 90W 4S WHITE+CHROME	40/40/80/10	ΛH 100x8	4000	4000	8000	Да	520 x h 110
SOLEN RGB 90W 4S WHITE	40/40/80/10	ΛH 100x8	4000	4000	8000	Да	520 x h 110

SOLEN RGB 90W 4S WHITE+CHROME

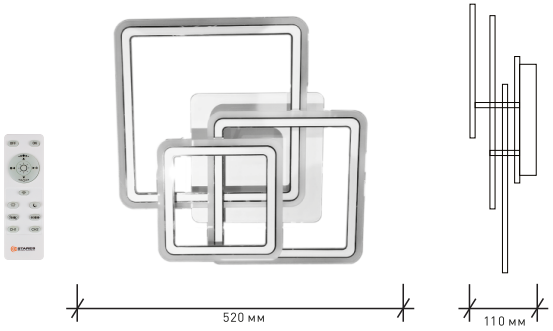

SOLEN RGB 90W 4S WHITE

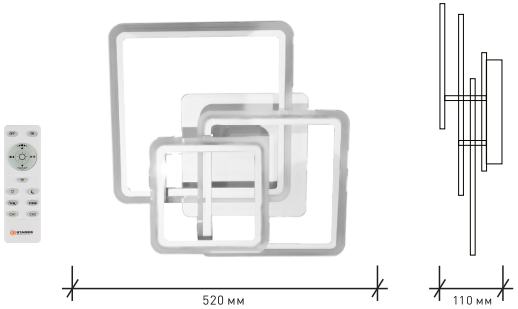

5. Хранение

5.1. При погрузке и перевозке соблюдайте меры предосторожности, исключающие механические повреждения.

6. Гарантийные обязательства

6.1. Гарантийный срок эксплуатации – 1 год со дня продажи светильника через розничную сеть при соблюдении потребителем условий установки, эксплуатации, транспортировки и хранения.
6.2. В случае обнаружения неисправности или выхода светильника из строя не по вине покупателя, до истечения гарантийного срока следует обратиться в магазин, продавший светильник.
6.3. Неправильное хранение, использование светильника или его использование не по назначению лишают права на гарантию.
6.4. Возврат светильника осуществляется только в заводской упаковке без механических повреждений и при полной комплектации светильника.
6.5. Гарантийные обязательства выполняются продавцом при предъявлении покупателем заполненного гарантийного талона и кассового чека.

по вопросам **ГАРАНТИИ** обращайтесь на почту **client@estares.ru** или по тел.: **8 800 500 66 63**

ДАТА ПРОДАЖИ_____ Печать магазина

Сделано в Китае
Импортер: ООО «АЛМАК»
Телефон: 8 800 500 66 63
Адрес: 115432, г. Москва, Проектируемый 4062-й проезд, дом № 6, строение №2, этаж 2-й, офис № 23.

ЕАС

Паспорт изделия

ESTARES свет нового тысячелетия

АССОРТИМЕНТ СОГЛАСНО п.4

ESTARES_RU

Обзоры светильников, настройка пульта и сборка светильников в **instagram** и на нашем **YouTube** канале **Estares.**

1. Требования по технике безопасности

1.1. Все работы по установке и техническому обслуживанию должны проводиться квалифицированным персоналом, имеющим допуск на проведение данного вида работ.
1.2. При установке светильника на стену убедитесь в отсутствии скрытой электропроводки для предотвращения ее повреждения и поражения электрическим током.
1.3. При коммутации (соединении) светильника с сетевым напряжением (через драйвер) обратите внимание на надежность и прочность электрических соединений, т.к. от этого зависит бесперебойность и долговечность его работы.
Особое внимание уделяйте герметизации соединений во влажном помещении, улице, т.к. плохо изолированные соединения могут вызвать короткое замыкание, в результате чего светильник выйдет из строя.

Схема управления с помощью пульта

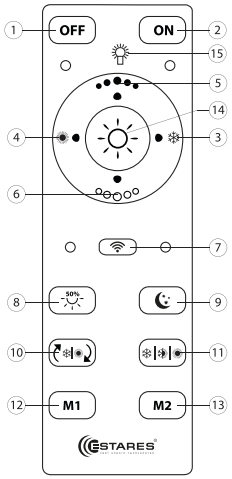

1. Кнопка выключения
2. Кнопка включения
3. Регулировка цвета контуров светильника
4. Регулировка цвета контуров светильника
5. Регулировка яркости (увеличение)
6. Регулировка яркости (уменьшение)
7. Подключение к пульту / отключение от пульта
8. Нейтральный свет 50%
9. Режим «Ночник»
10. Автоматическая смена режимов свечения (демо-режим)
11. Ручное переключение режимов свечения
12. Память №1. Настроить режим свет и зажать кнопку M1 пока светильник не мигнет. Режим запомнен.
13. Память №2. Настройка как к пункте 12.
14. Вкл/Выкл RGB (цветной) подсветки, смена режимов RGB подсветки.
15. **Наличие данного знака на корпусе пульта означает, что пульт от светильника с функцией RGB (с цветной подсветкой)**

Внимание! Вскрытые пульты гарантийному обслуживанию не подлежат!

Пульт работает от батареек типа CR2032

1.4. Для обслуживания светильника отключайте электропитание!
1.5. Светильники имеют степень защиты IP20.

2. Комплект поставки

2.1. Светильник – 1 шт.
2.2. Монтажный комплект – 1 шт.
3.3. Паспорт светильника – 1 шт.
3.4. Упаковка – 1 шт.

3. Установка и подключение

3.1. Выберите место для установки светильника. Выведите провода для подключения (электропитание должно быть отключено).
3.2. Снимите со светильника скобу для монтажа и разметьте будущие отверстия по отверстиям на монтажной скобе.
3.3. Просверлите отверстия и прикрепите монтажную скобу к поверхности.
ВНИМАНИЕ! Для натяжных потолков необходимо предварительно установить под него специальную закладную (твердую поверхность, закрепленную на бетонное перекрытие), диаметром минимум 20 см.
3.4. Подведите питающие провода к клеммной колодке в основании светильника и скоммутируйте провода в колодке.
3.5. С помощью специальных крепежных элементов (в комплекте) надежно зафиксируйте светильник на монтажной скобе.
ВНИМАНИЕ! Обязательно проверьте надежность крепления светильника к монтажной скобе!!!
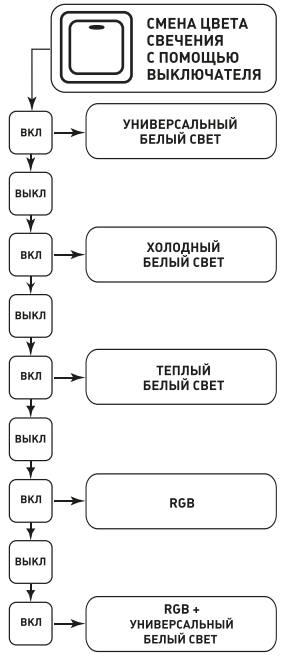
Схема управления с помощью выключателя